Bloc-porte acoustique double vantaux égaux Ep.40 à battement tiercé simple action sur huisserie bois

DVS.23

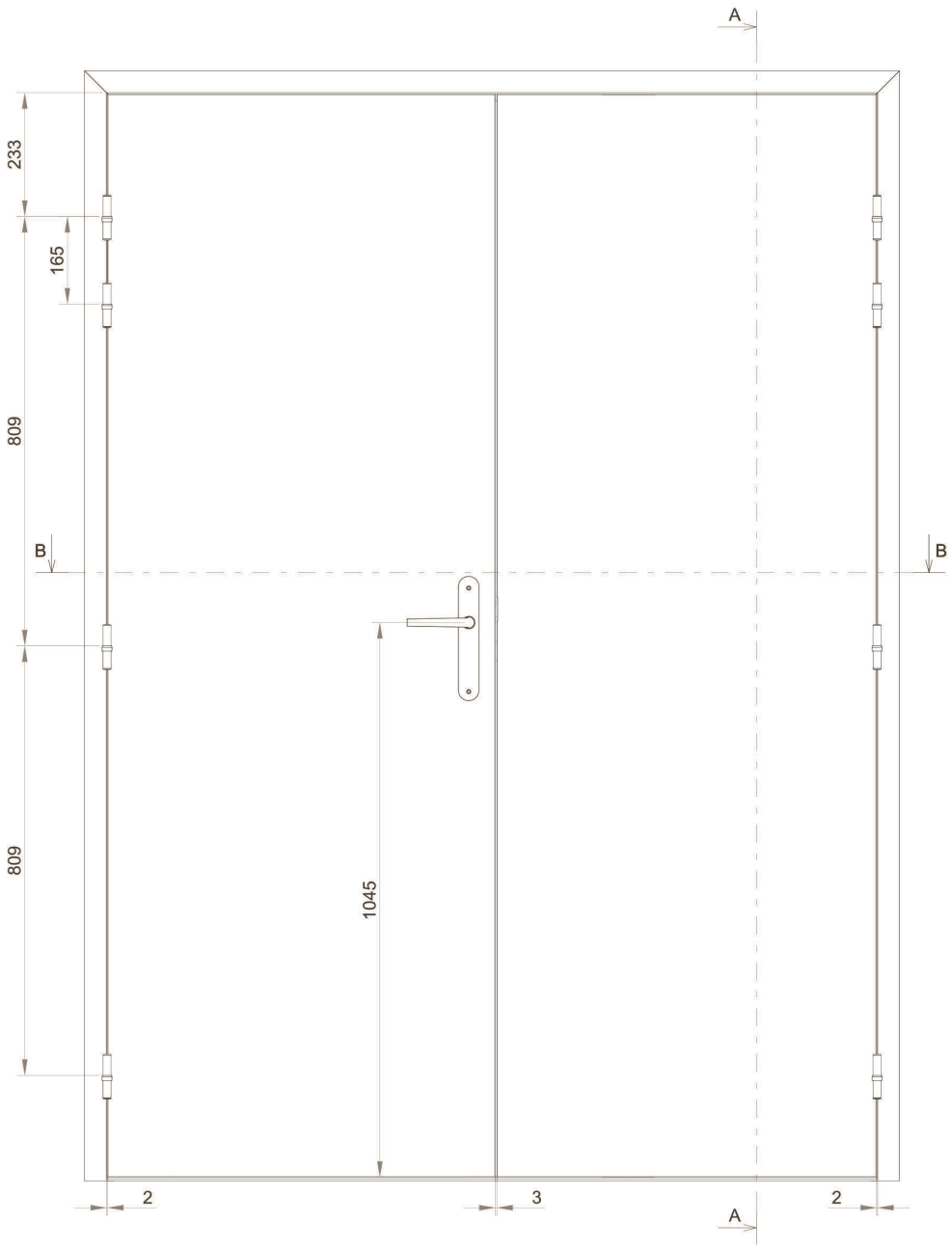

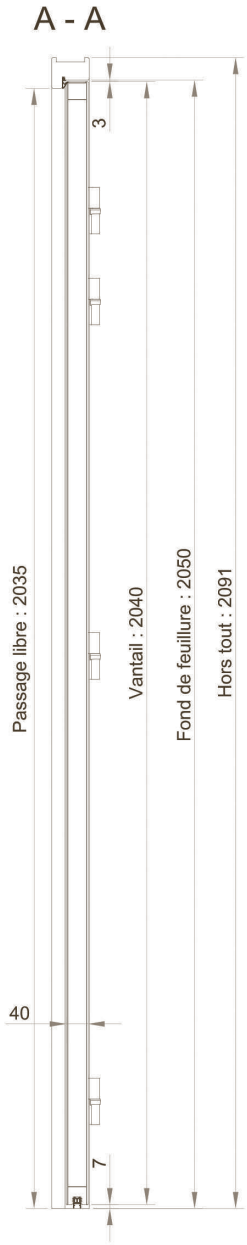

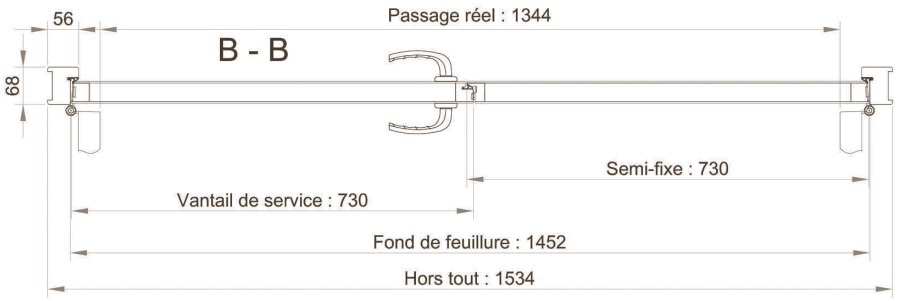

Polytech se réserve le droit de procéder à des modifications sans préavis - Document non contractuel