BLOC-PORTE VITRÉ "PETITE-ENFANCE" SIMPLE VANTAIL EP.40 SIMPLE ACTION AVEC PARTIE BASSE PLEINE TRAVERSE INTERMÉDIAIRE ET PANNEAU D'IMPOSTE VITRÉ SUR HUISSERIE BOIS

SIS.24

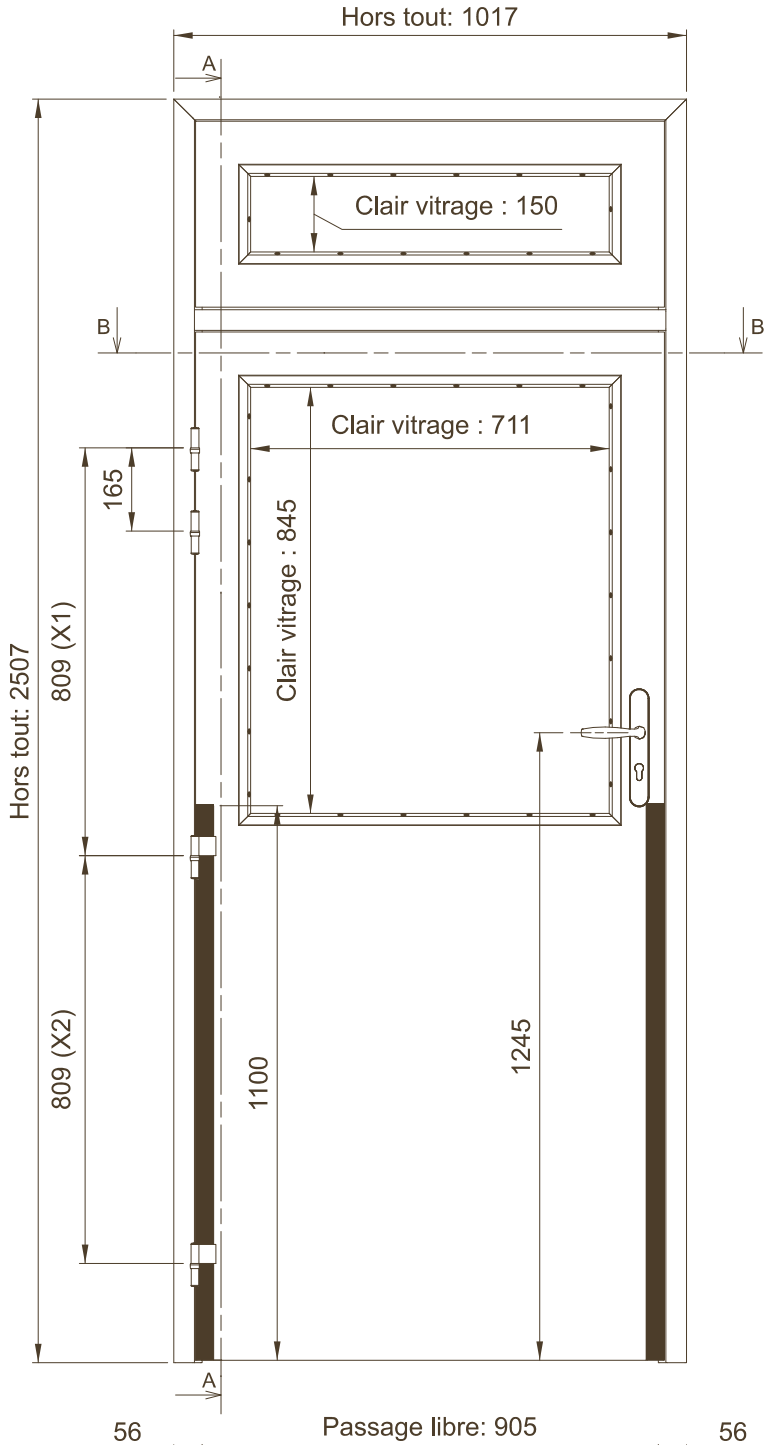

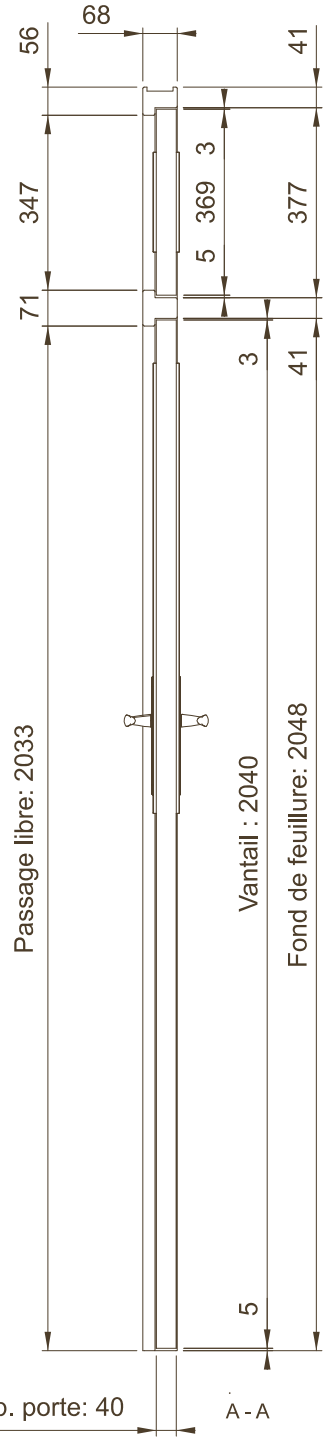

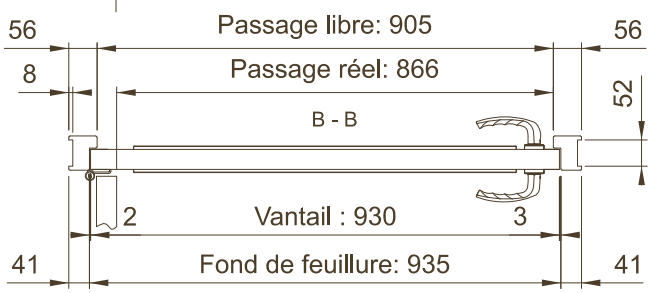

Hauteur porte	X1	X2
1840	709	709
1940	759	759
2040	809	809
2140	759	859
2240	859	959
2340	959	959
2440	1009	1009

Polytech se réserve le droit de procéder à des modifications sans préavis - Document non contractuel
Se reporter à la fiche technique du produit concernant les dimensions et sections d'huisserie