BLOC-PORTE ACOUSTIQUE SIMPLE VANTAIL EP.40
SIMPLE ACTION SUR HUISSERIE BOIS

SVS.08

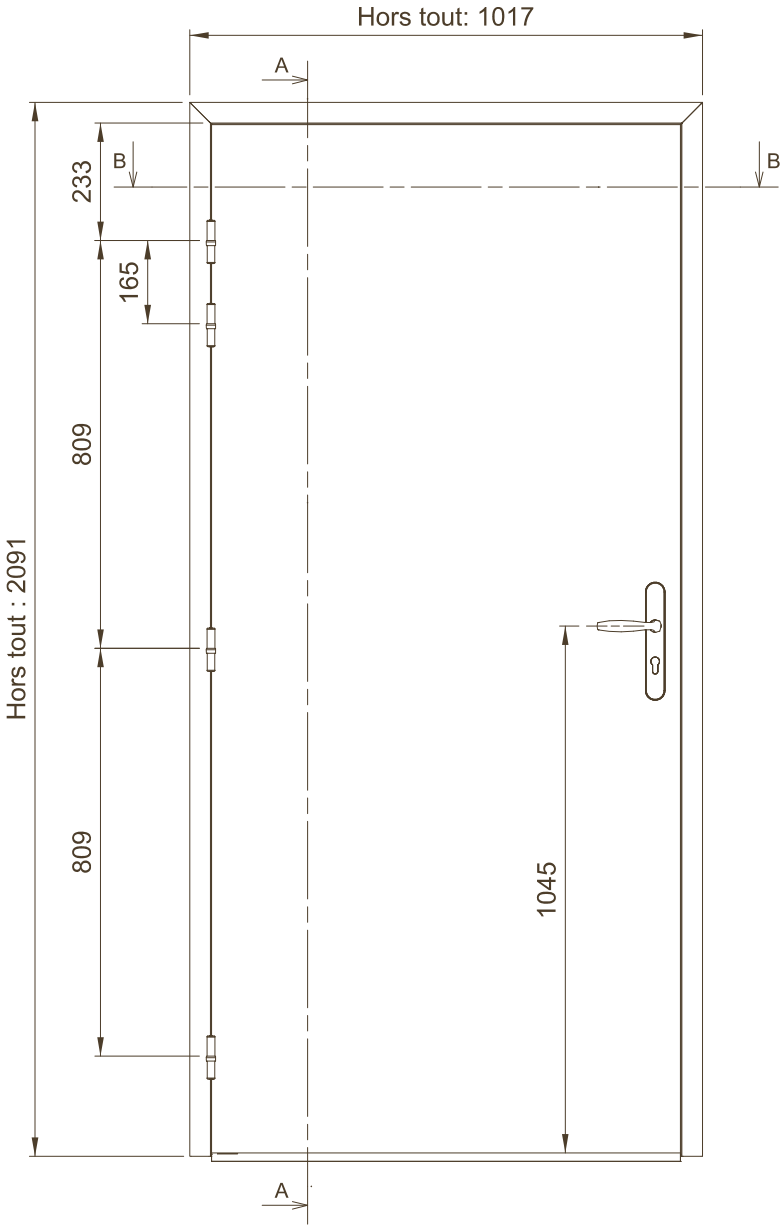

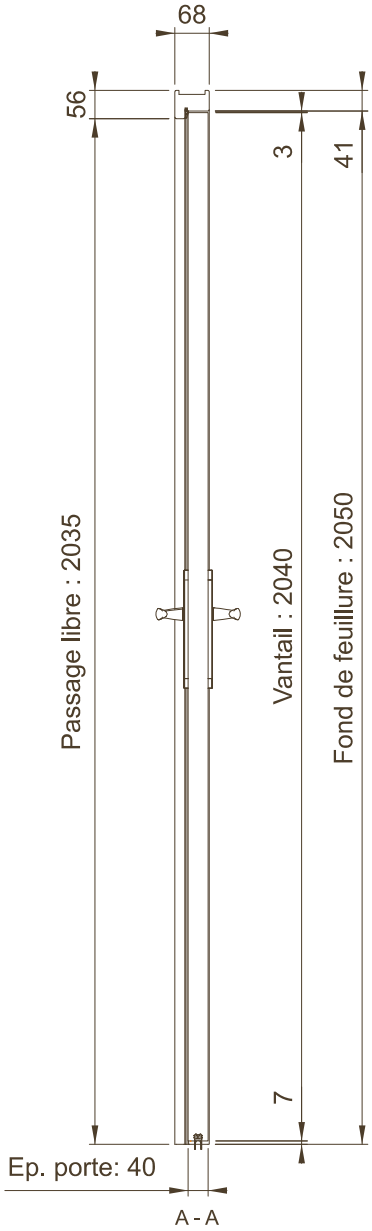

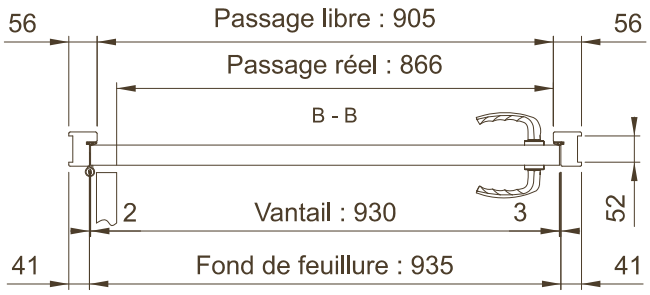

Polytech se réserve le droit de procéder à des modifications sans préavis - Document non contractuel
Se reporter à la fiche technique du produit concernant les dimensions, les sections d'huisserie et les jeux de fonctionnement autorisés